Fiche de renseignements station de relevage

NOM Adresse

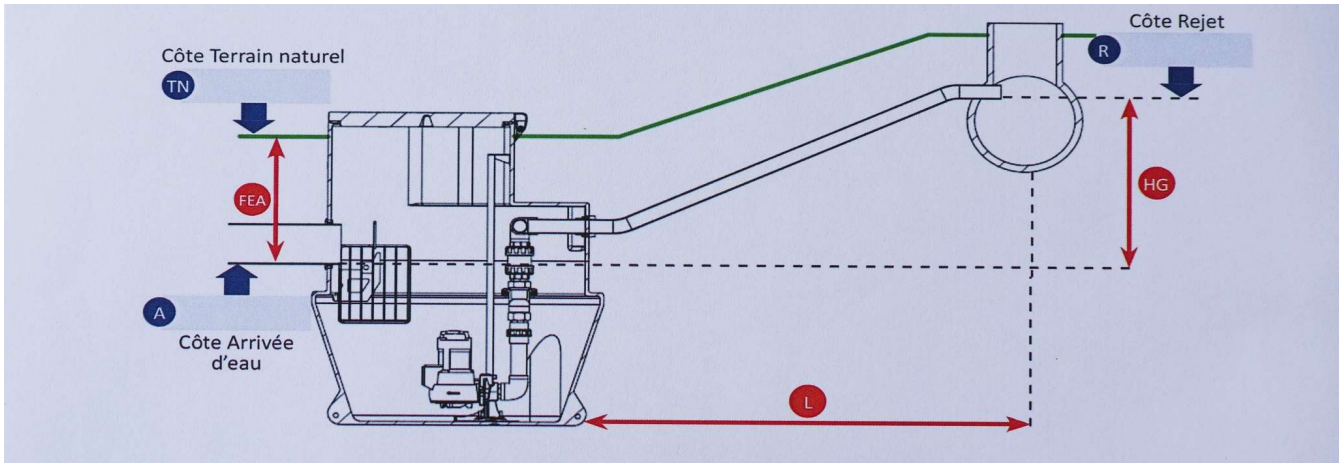

DONNES IMPERATIVES A CONNAITRE

1°) HG Hauteur géomètrique (dénivelé entre l'arrivée A et la côte de rejet R) HG = m

2°) FEA Fil d'eau d'arrivée (profondeur en IN et A) FEA = cm

3°) L Longueur du refoulement (si existant indiquer les diamétres int./extérieur) L = m Øext/int mm

Installation: ☐ Maison(s) Nbr ☐ Logement(s) Nbr ☐ Bureaux ☐ Restaurant ☐ Autres

Débit : Nombre de EH Débit demandé m3/h

Nature du liquide: ☐ Eaux chargées (wc) ☐ Eaux usées (sans wc) ☐ Eaux pluviales ☐ Eaux industrielles

Diamétre du tuyau d'arrivée mm Regard de vannage ☐ Oui ☐ Non

Pompe(s) ☐ 1 pompe ☐ 2 pompes (débit1 : secours 1) 2 pompes (débit)

Tension électrique: ☐ 220V ☐ 380V

Coffret de commande: ☐ Intérieur ☐ Exterieur

Distance entre le coffret et la station de relevage: m

Site d'installation: ☐ Espace vert ☐ Sous chaussée/trottoir ☐ Présence de la nappe phréatique

Autres renseignements utiles: